ООО «Мебель торг плюс»

Mebeltp.ru

Тумба под ТВ
(Схема сборки)



1. (SSA1)	Крышка верхняя	1200*384*16 - 1шт.
2. (SSA2)	Цоколь	1168*60*16 - 1шт.
3. (SSA3)	Средняя полка	1168*384*16 - 1шт.
4. (SSA4)	Нижняя крышка	1168*384*16 - 1шт.
5. (SSA8)	Задняя стенка ящ.	518*128*16 - 2шт.
6. (SSA9)	Правая стенка тумбы	416*384*16 - 1шт.
7. (SSA10)	Левая стенка тумбы	416*384*16 - 1шт.
8. (SSA11)	Левая стенка ящика	350*128*16 - 2шт.
9. (SSA12)	Правая стенка ящика	350*128*16 - 2шт.
10.(SSA13)	Перегородка тумбы 1	192*384*16 - 1шт.
11.(SSA14)	Перегородка тумбы 2	132*384*16 - 1шт.
12.(SSA17)	Накладка ящика	570*186*16 - 2шт.
13.(SSA15)	ЗС ДВП	1197*224*4 - 1шт.
14.(SSA6)	Дно ящика	548*356*4 - 2шт.

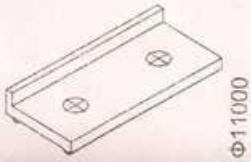

x4



x20



x18

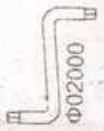

x1



x18



x16

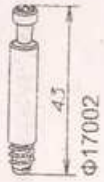

x16



x16

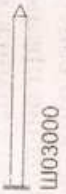

x43

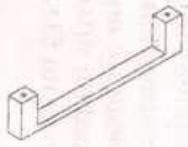

x2



x4



x12

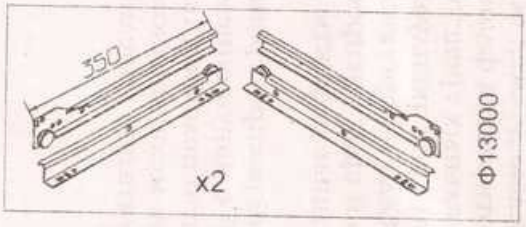

x2

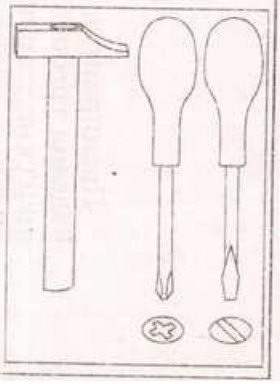

Для более быстрой и качественной сборки изделий, рекомендуем пользоваться услугами специалистов.
Предприятие изготовитель оставляет за собой право на замену фурнитуры и комплектующих.

ООО «Мебель торг плюс»

Mebeltp.ru

1

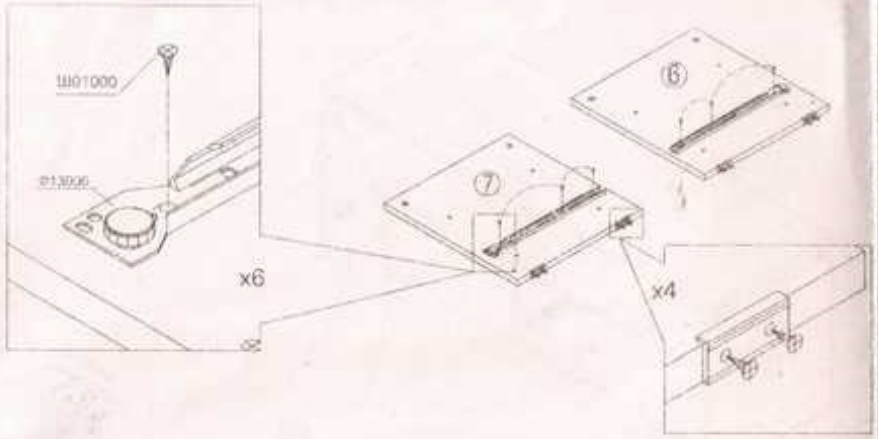

2

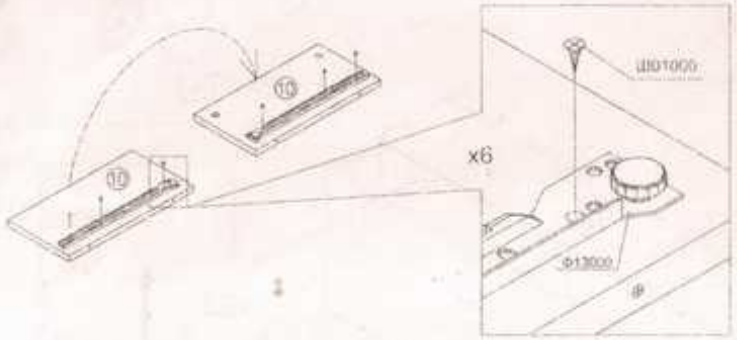

3

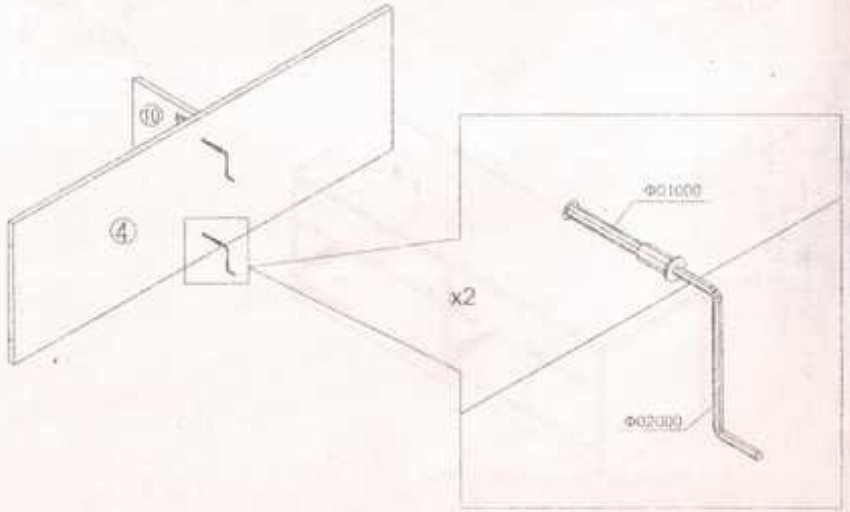

4

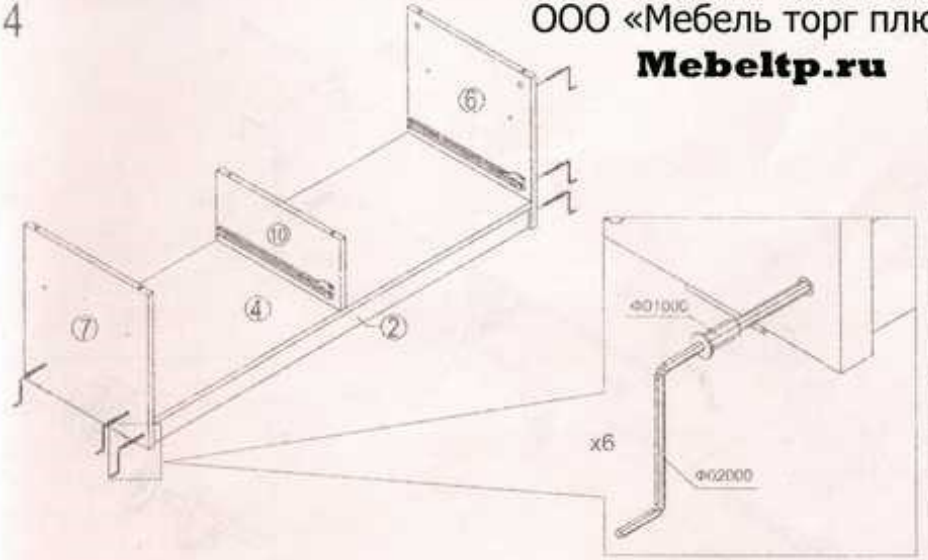

5

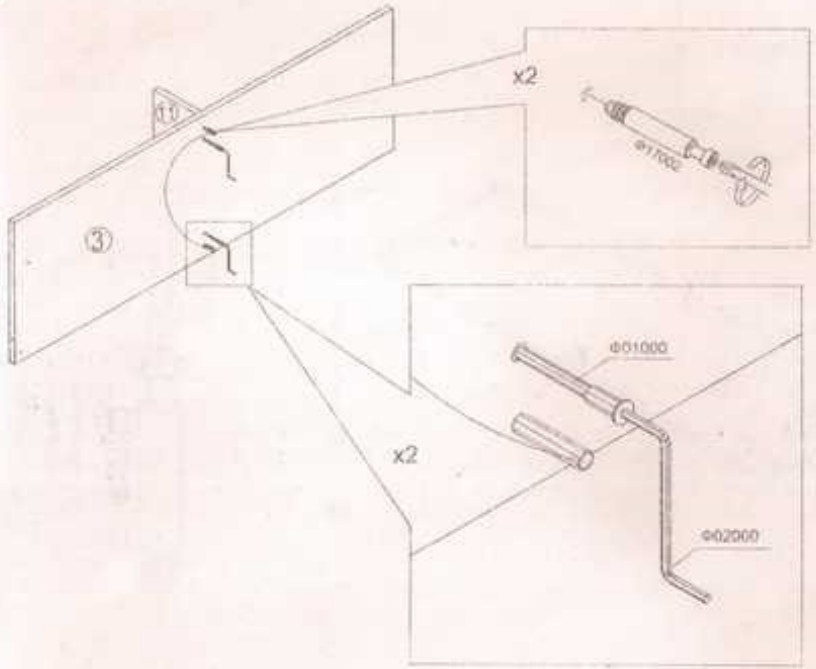

ООО «Мебель торг плюс»
Mebeltp.ru

6

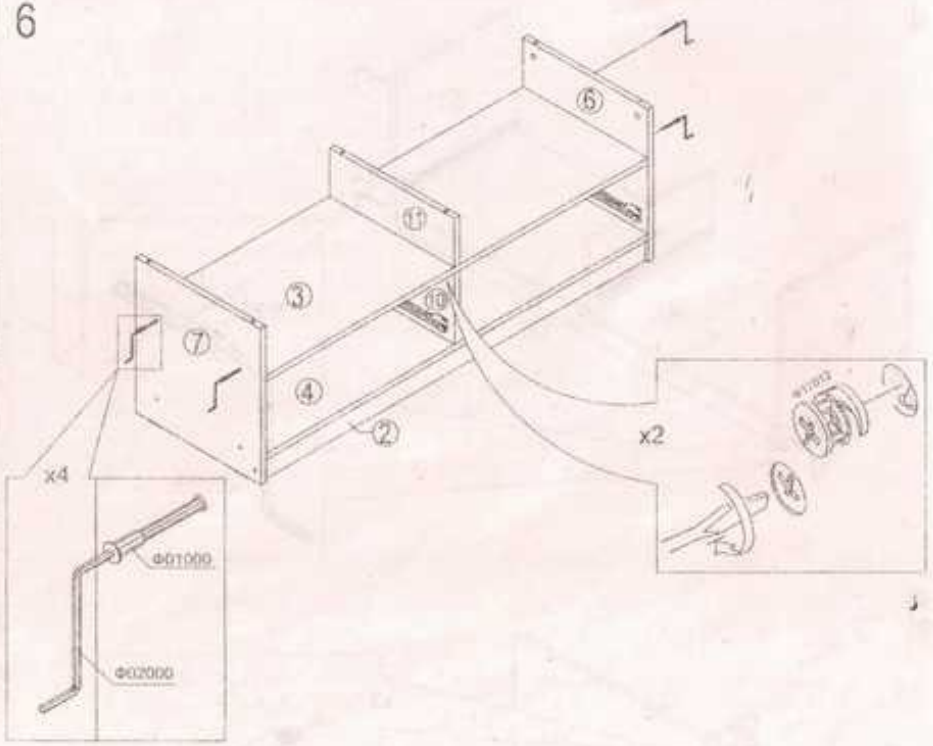

7

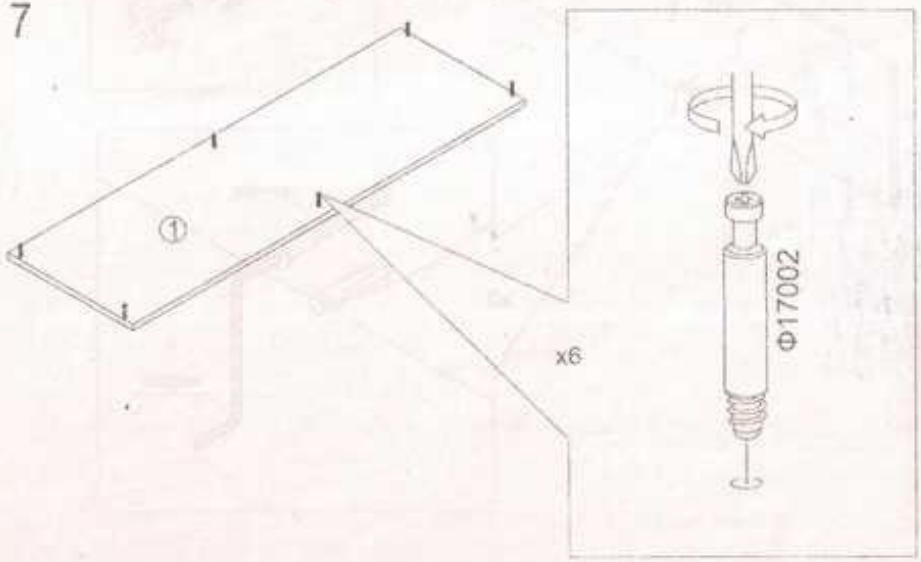

8

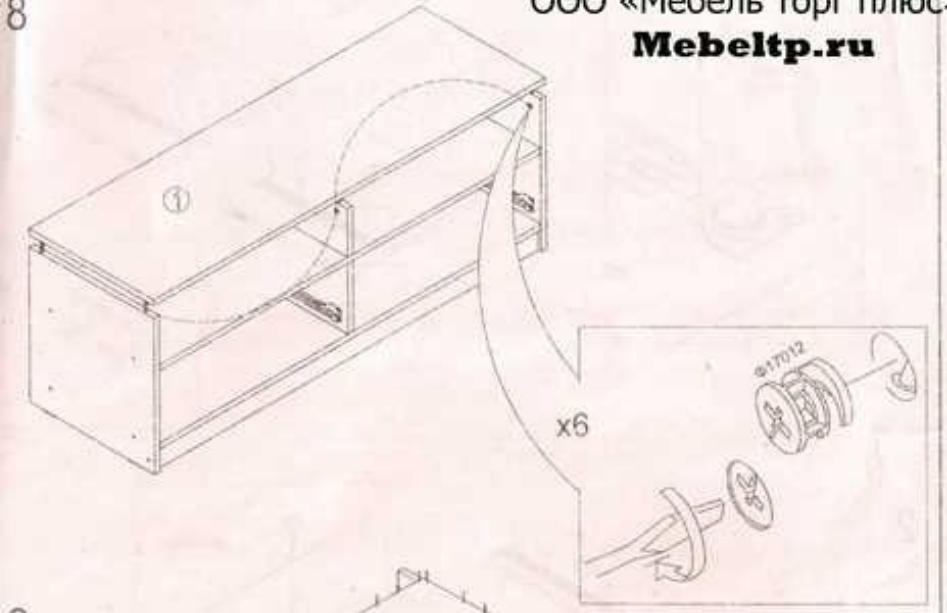

9

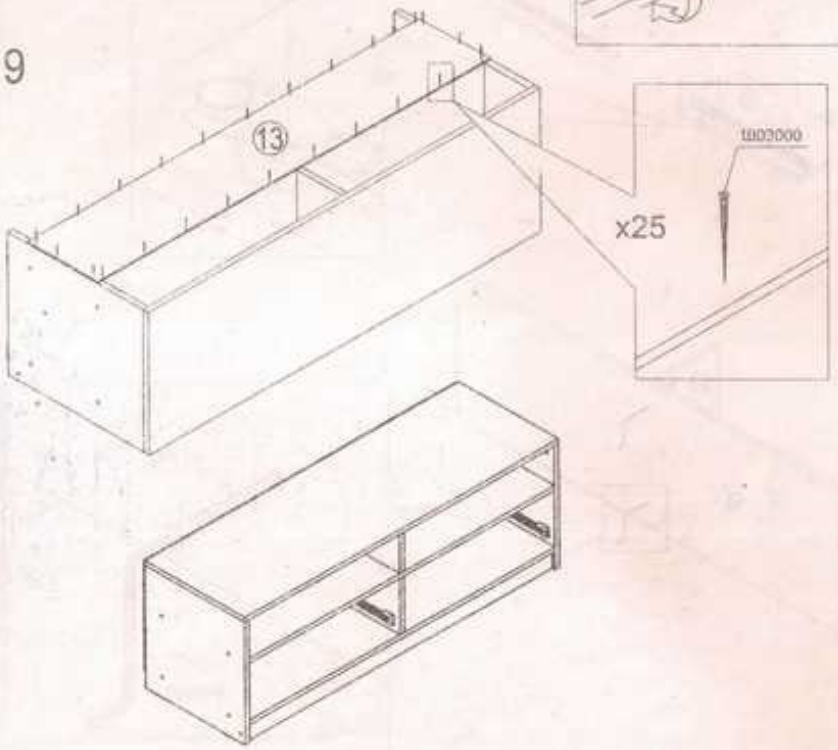

10

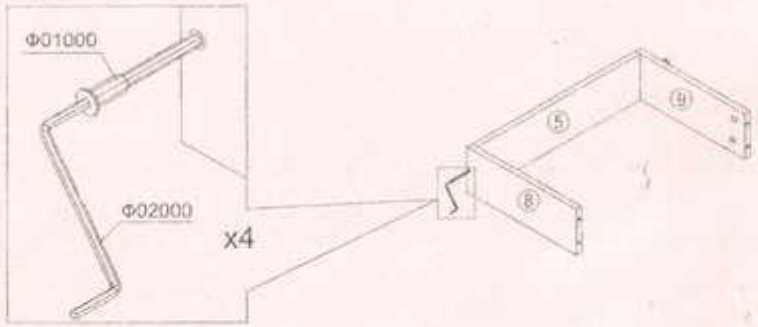

11

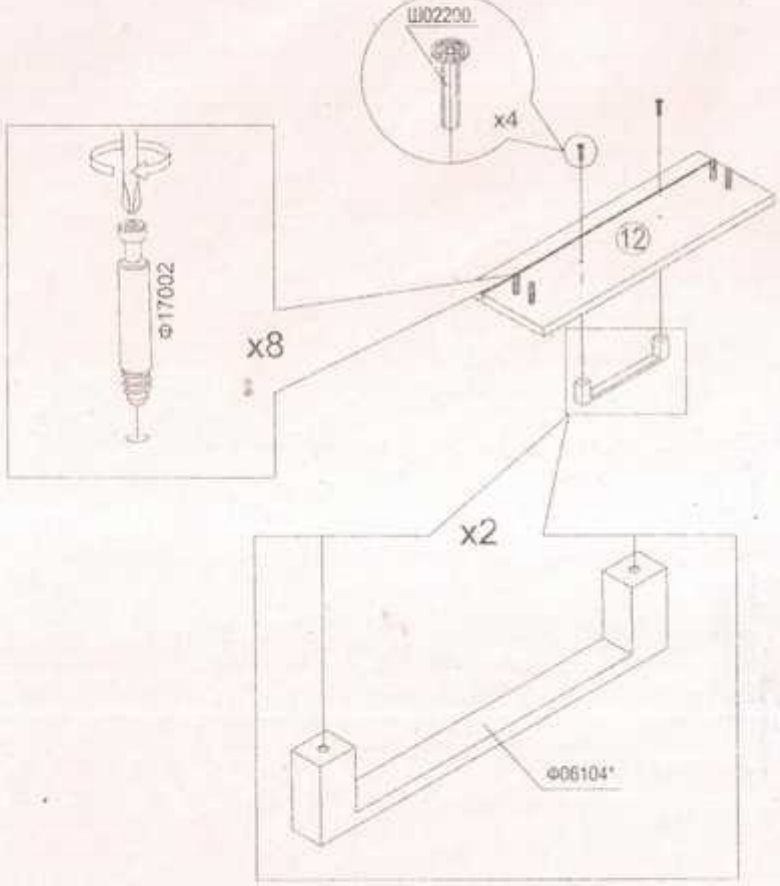

12

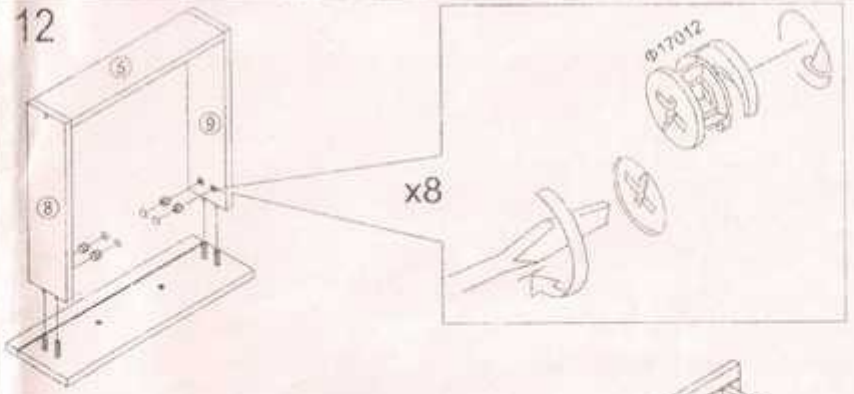

13

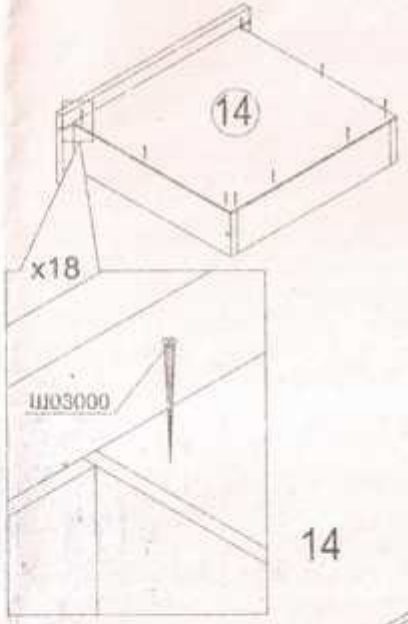

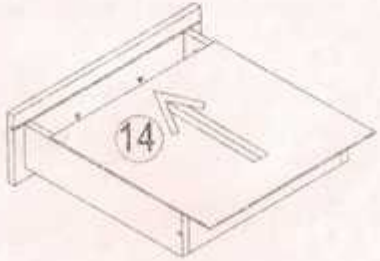

14

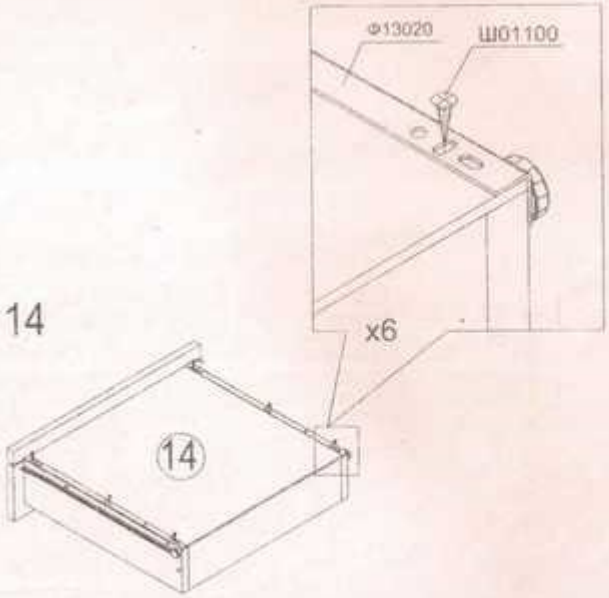

ООО «Мебель торг плюс»

Mebeltp.ru